Notice de Montage "Machine à Coudre"
par Etienne: Artiste BrickxelArt
Musée des Traditions de l'île de Noirmoutier

1

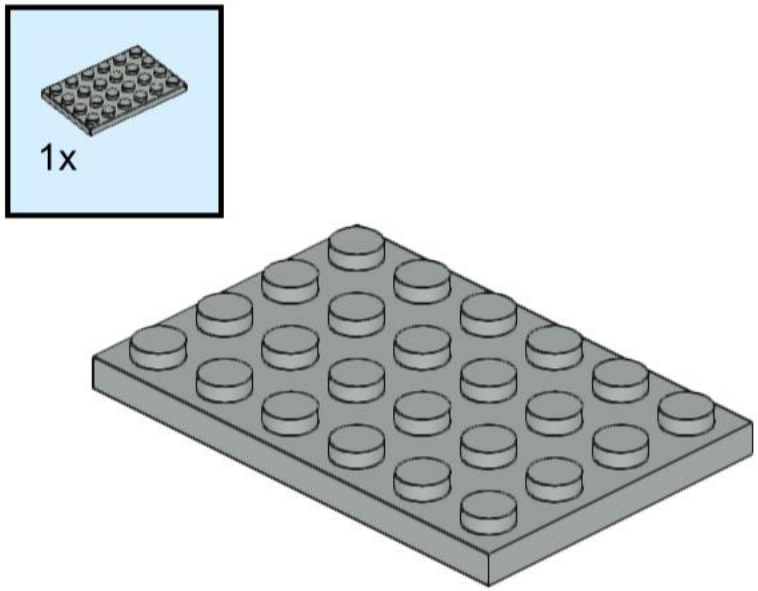

2

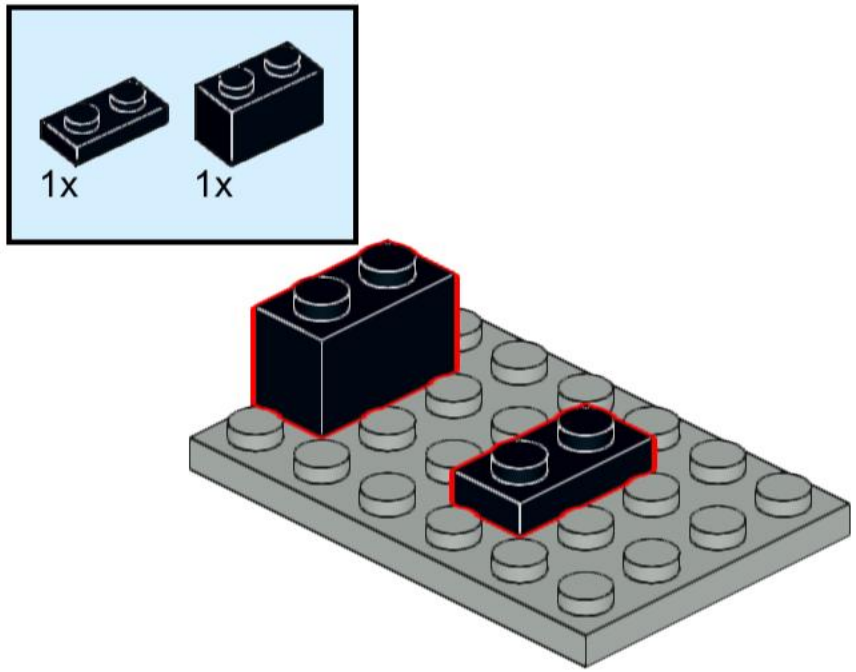

3

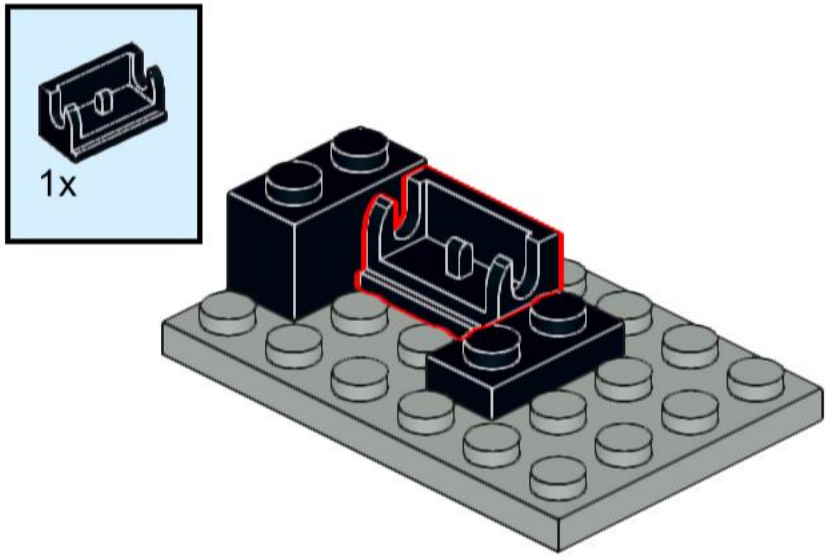

4

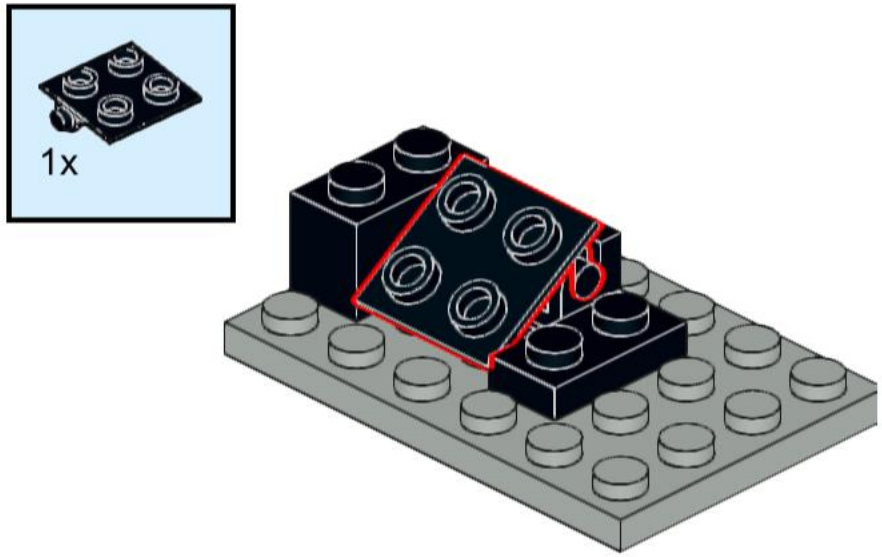

5

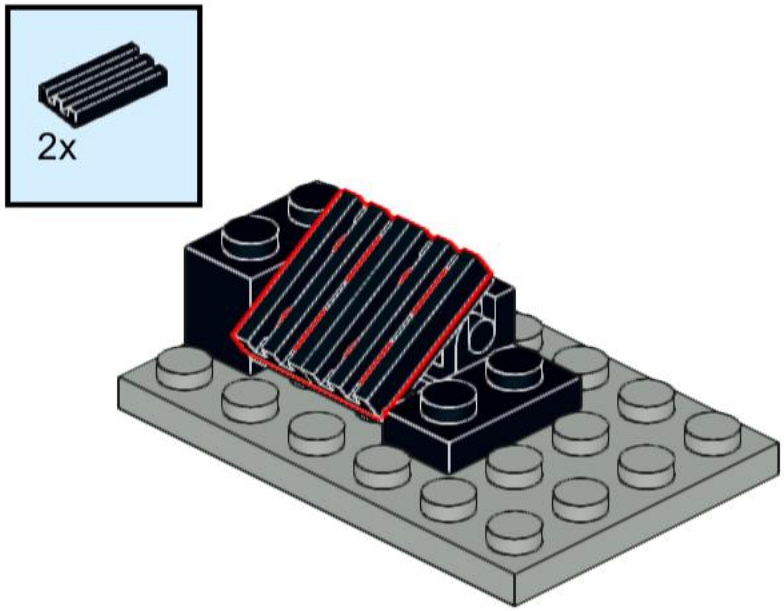

6

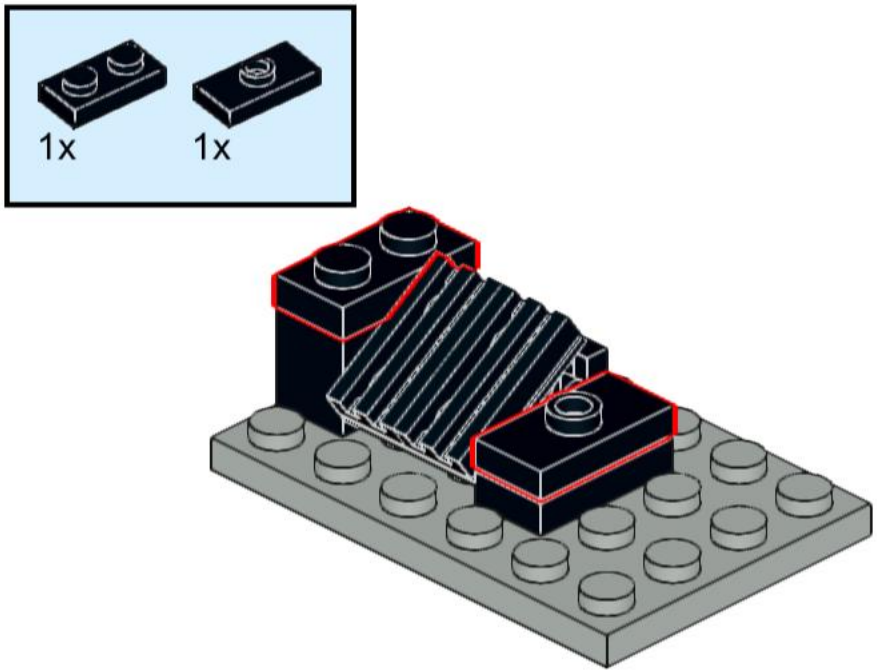

7

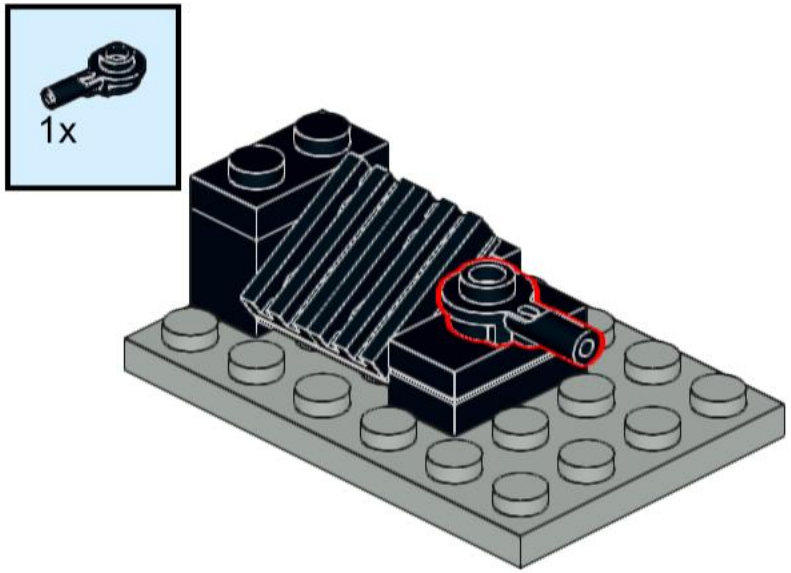

8

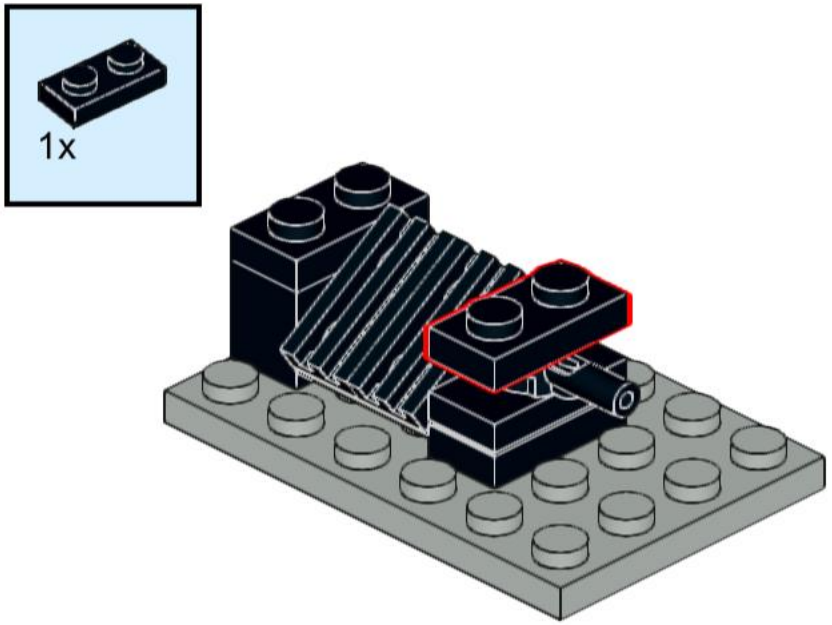

9

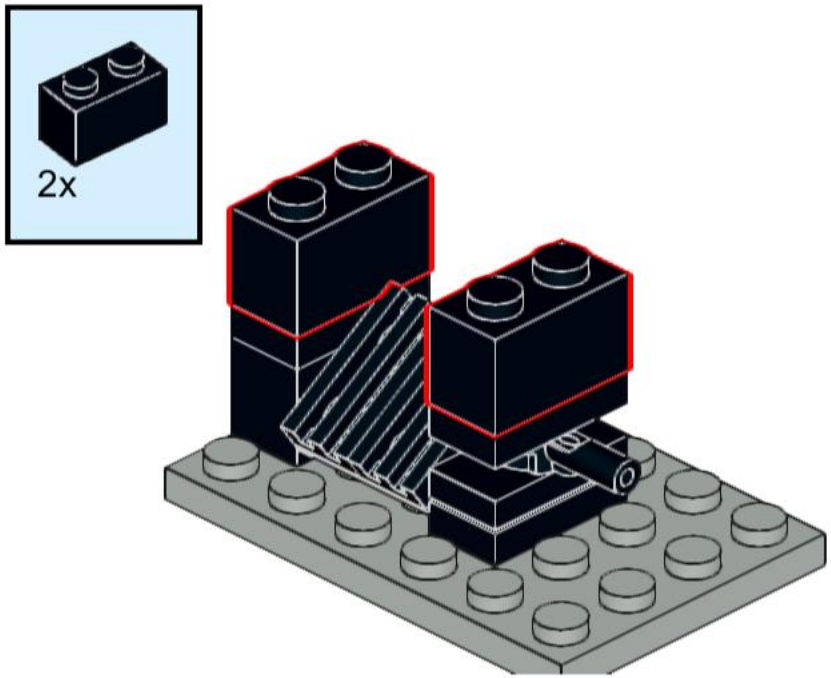

10

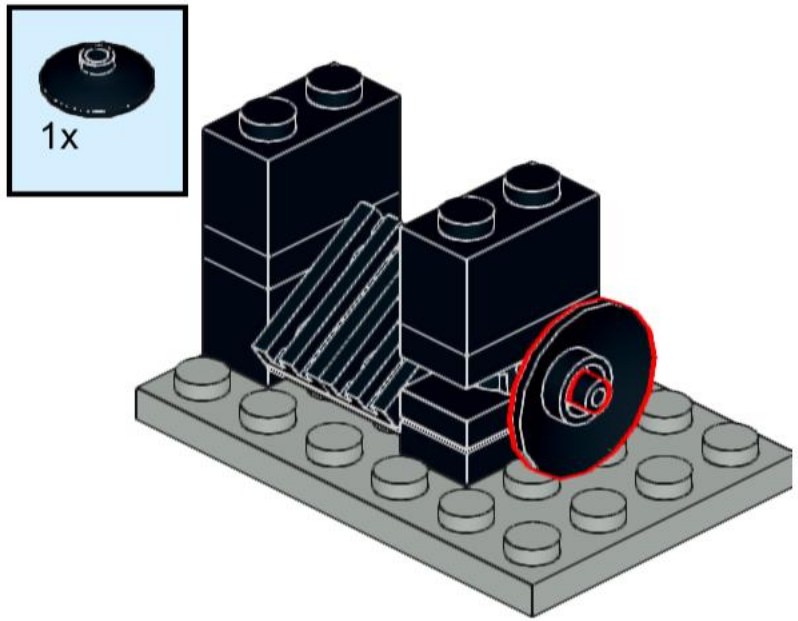

11

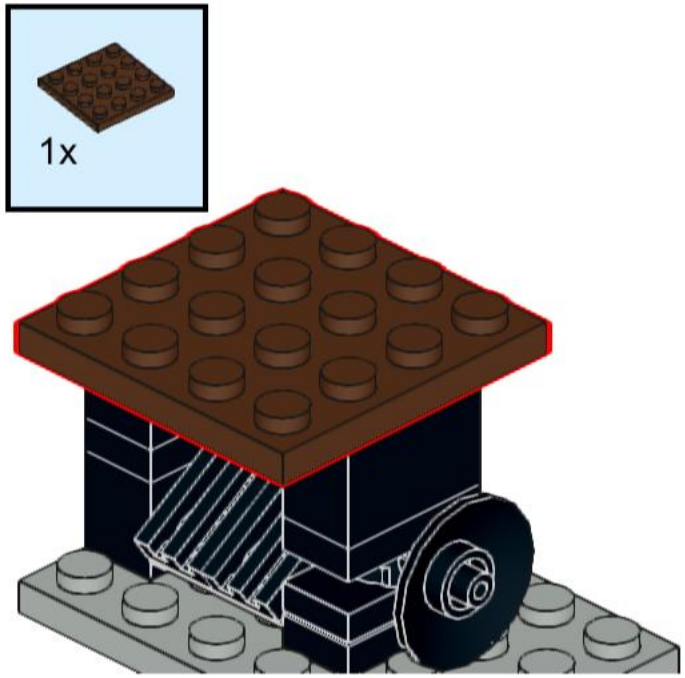

12

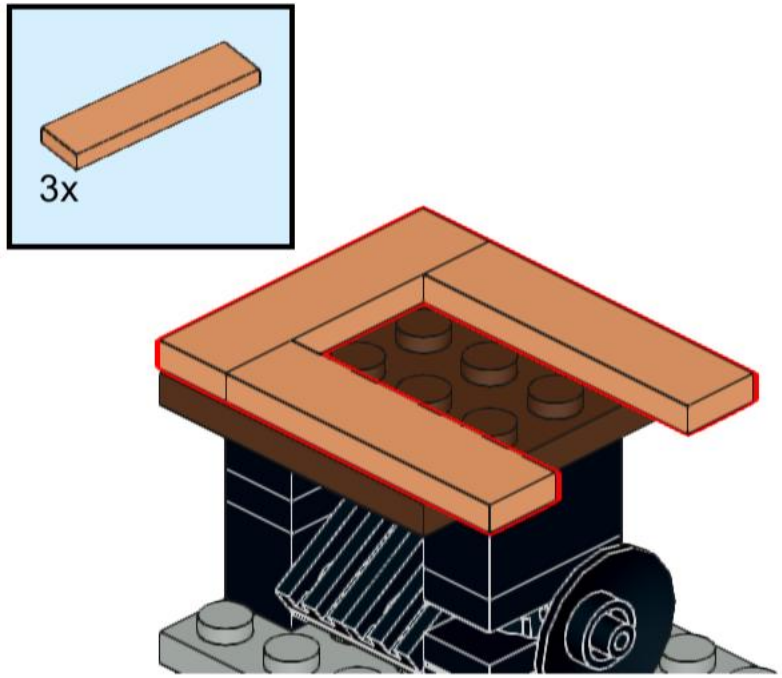

13

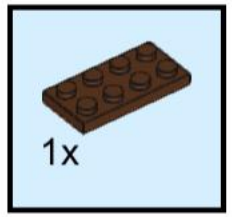

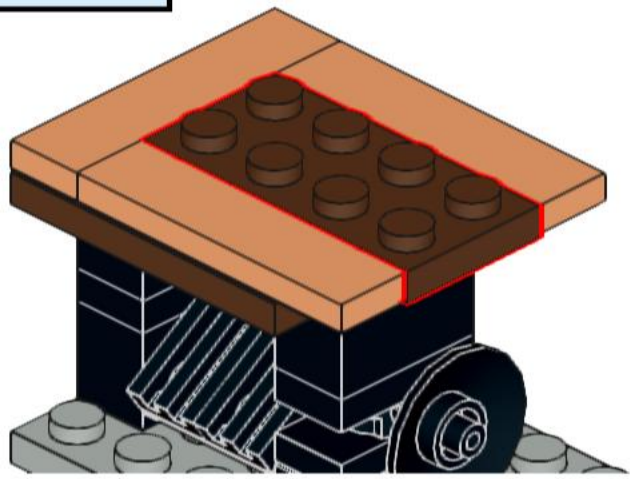

14

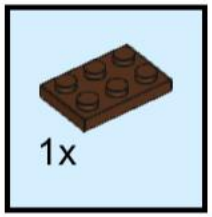

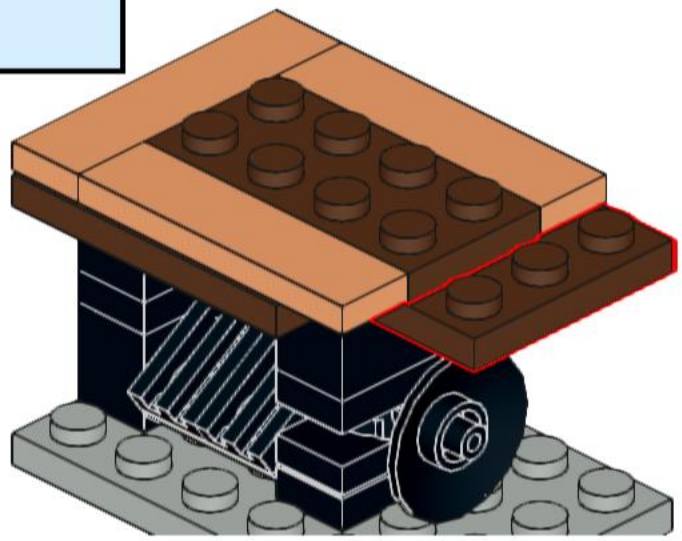

15

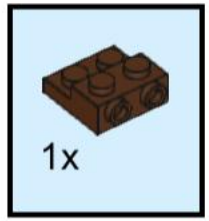

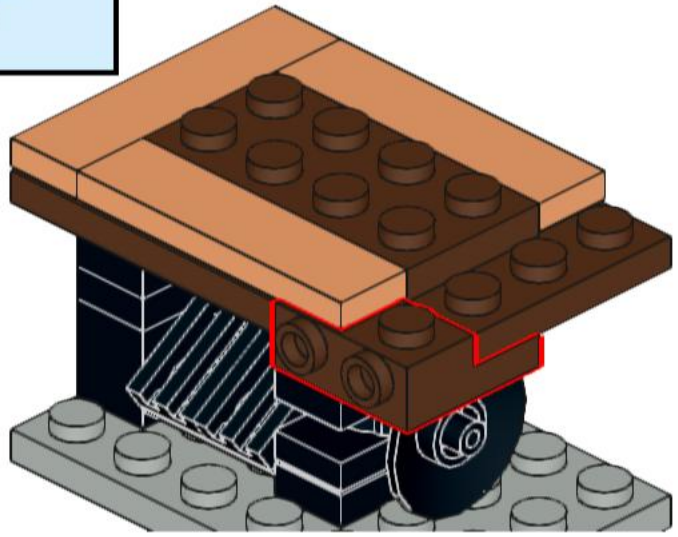

16

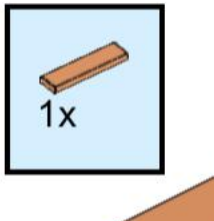

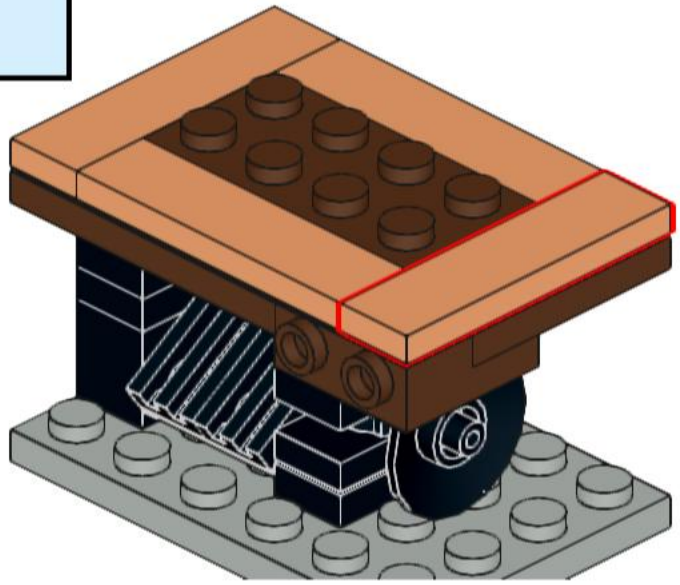

17

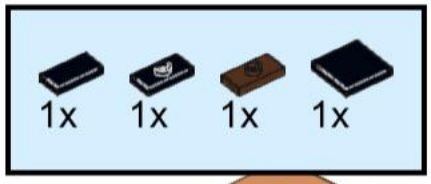

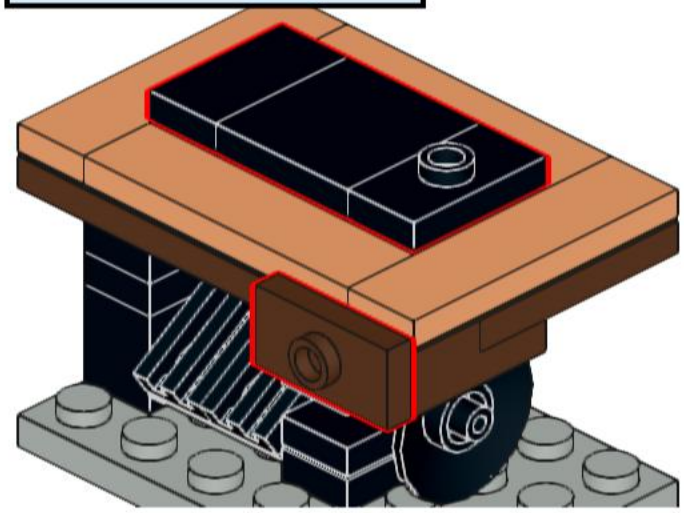

18

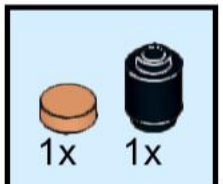

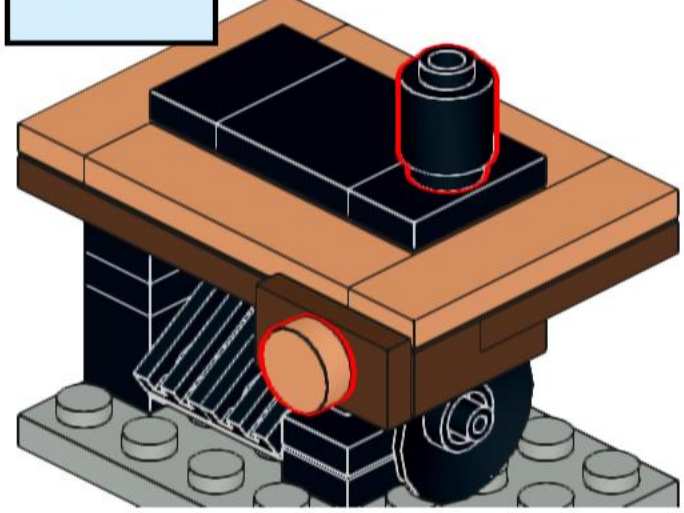

19

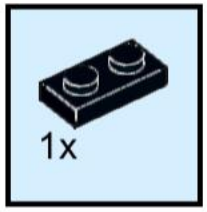

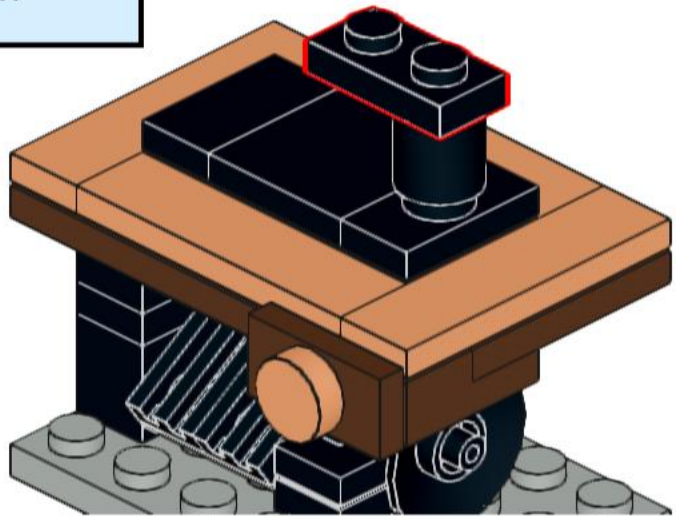

20

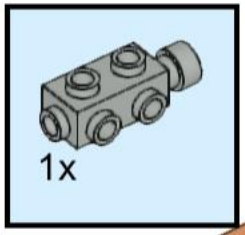

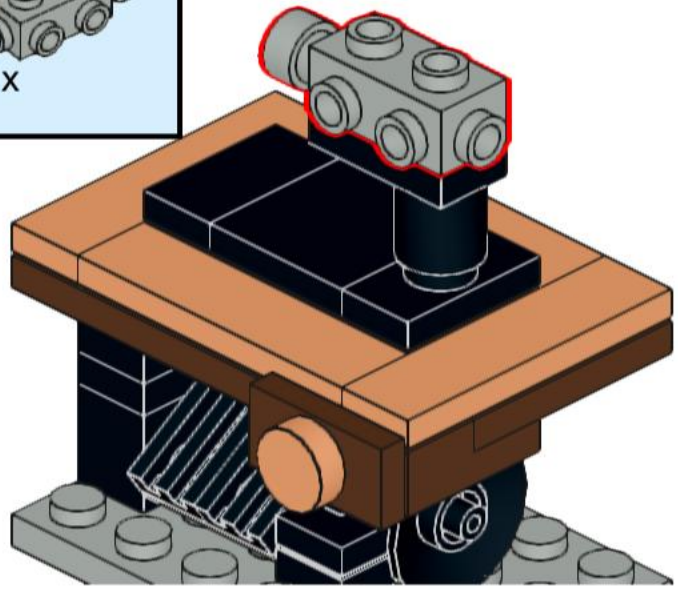

21

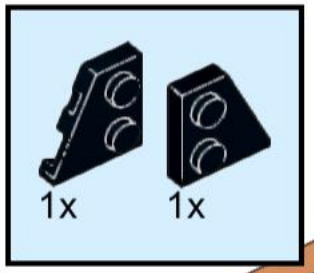

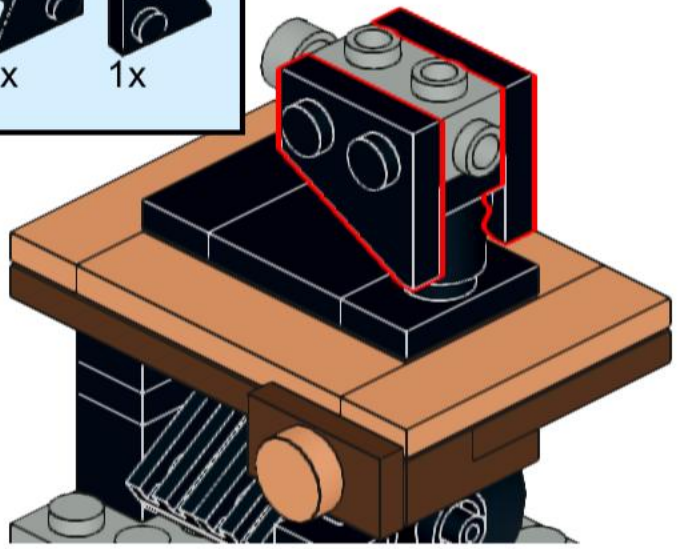

22

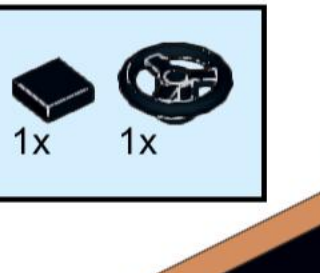

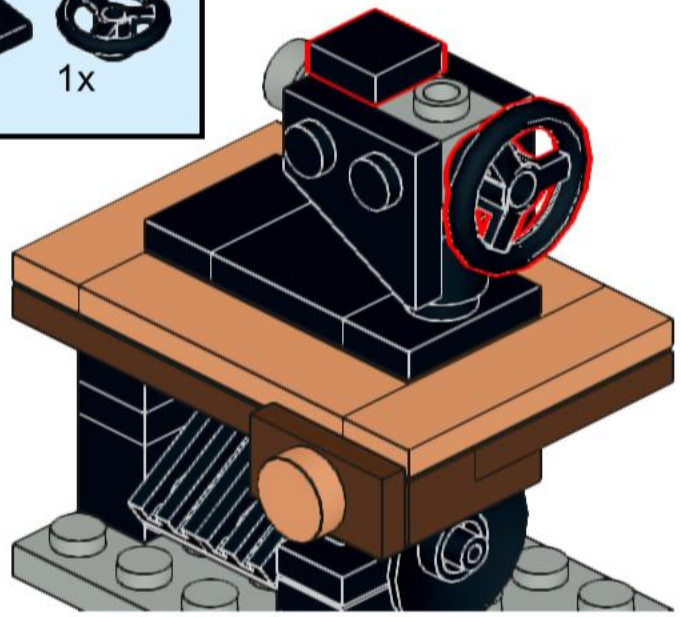

23

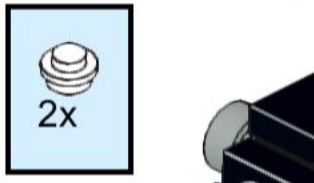

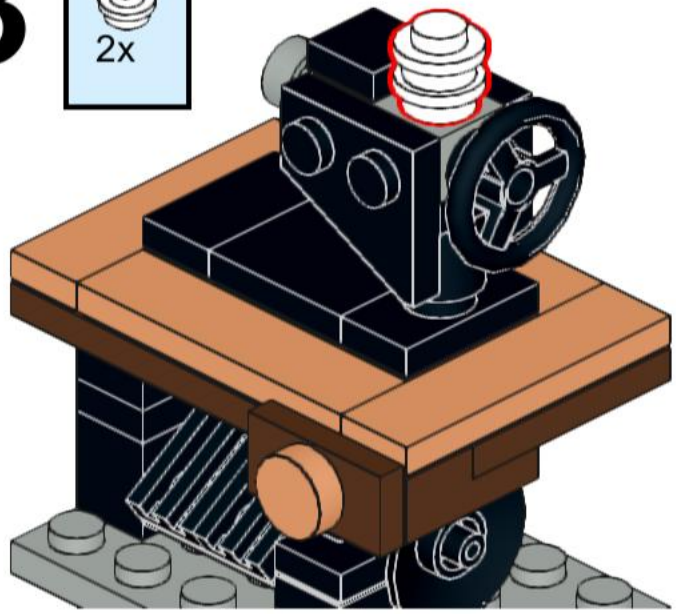

24

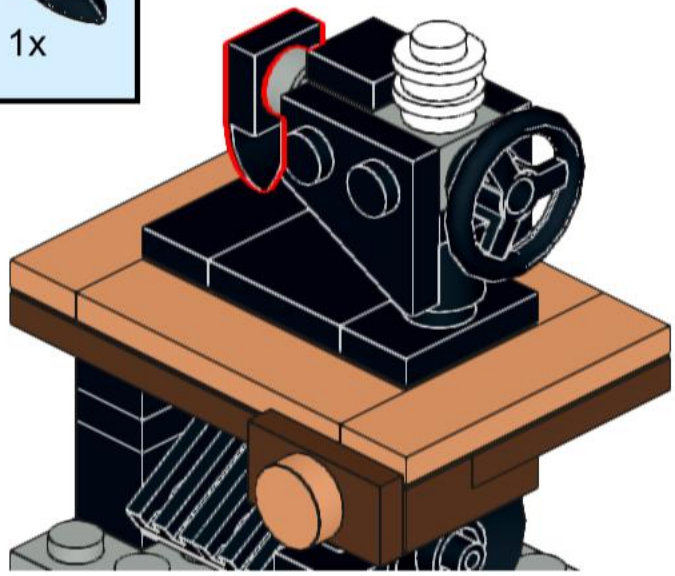

25

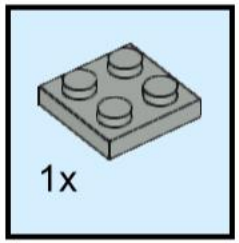

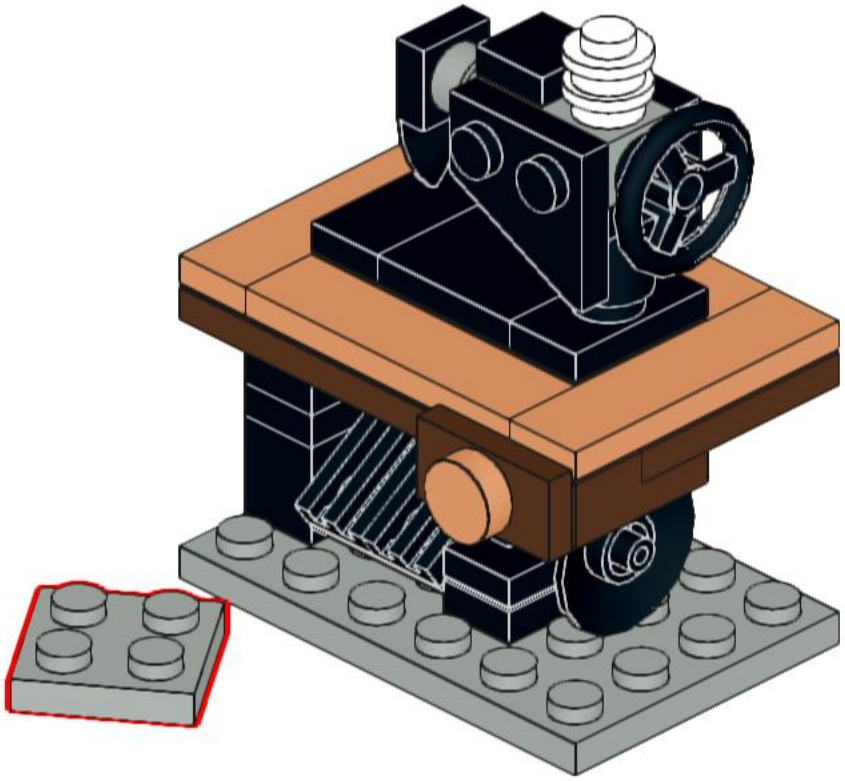

26

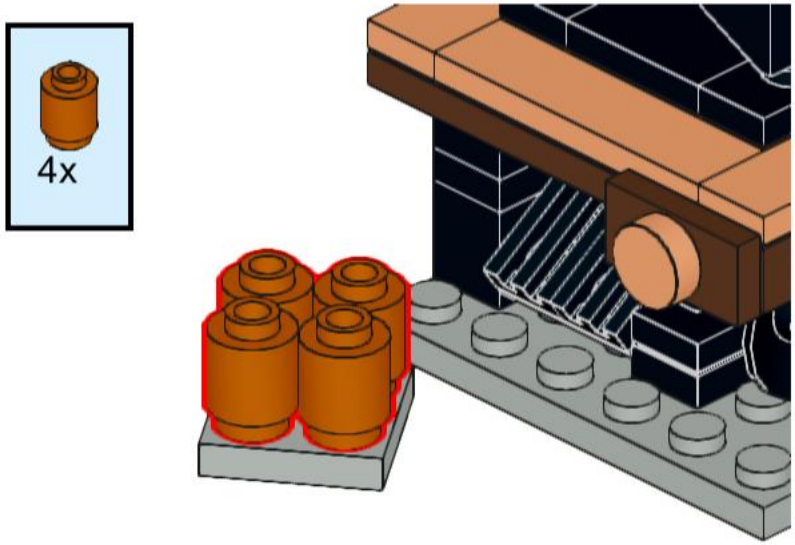

27

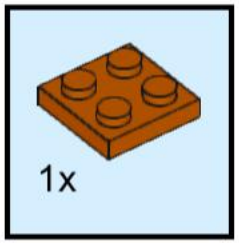

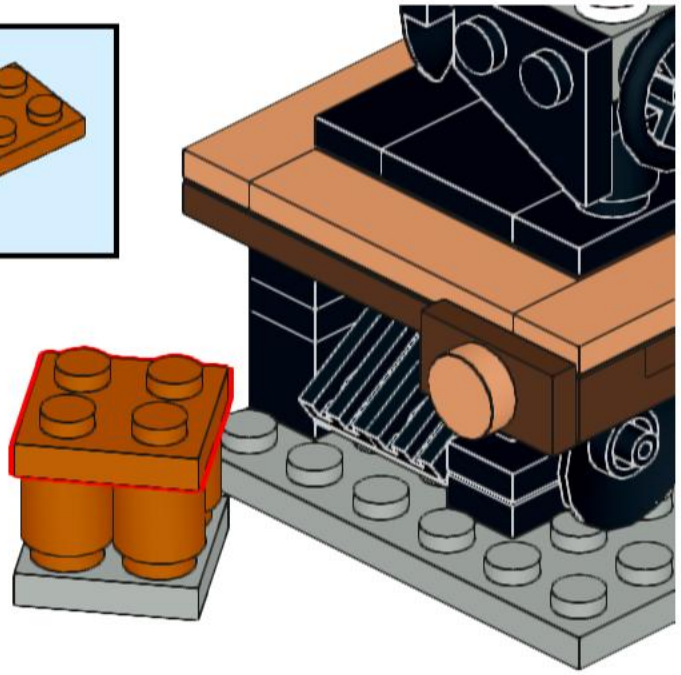

28

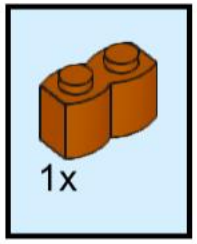

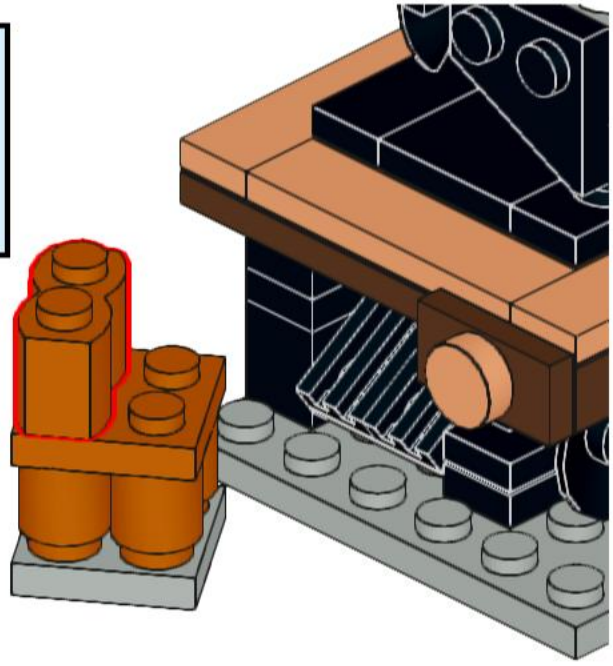

29

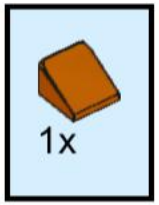

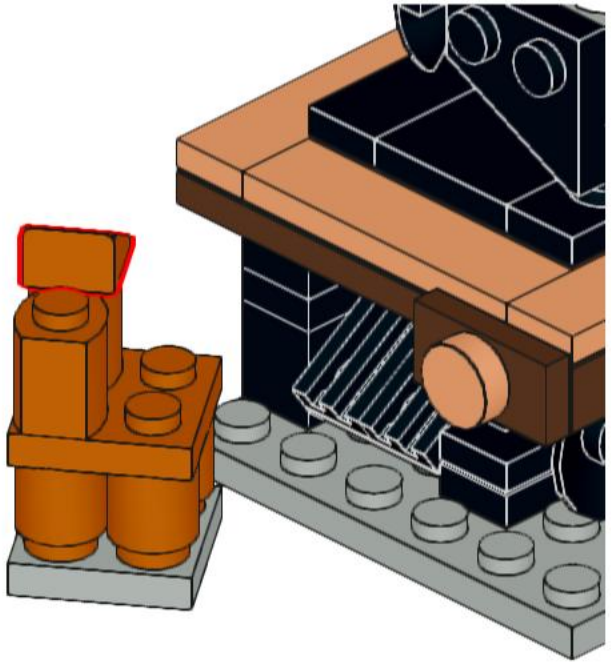
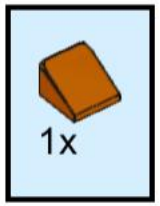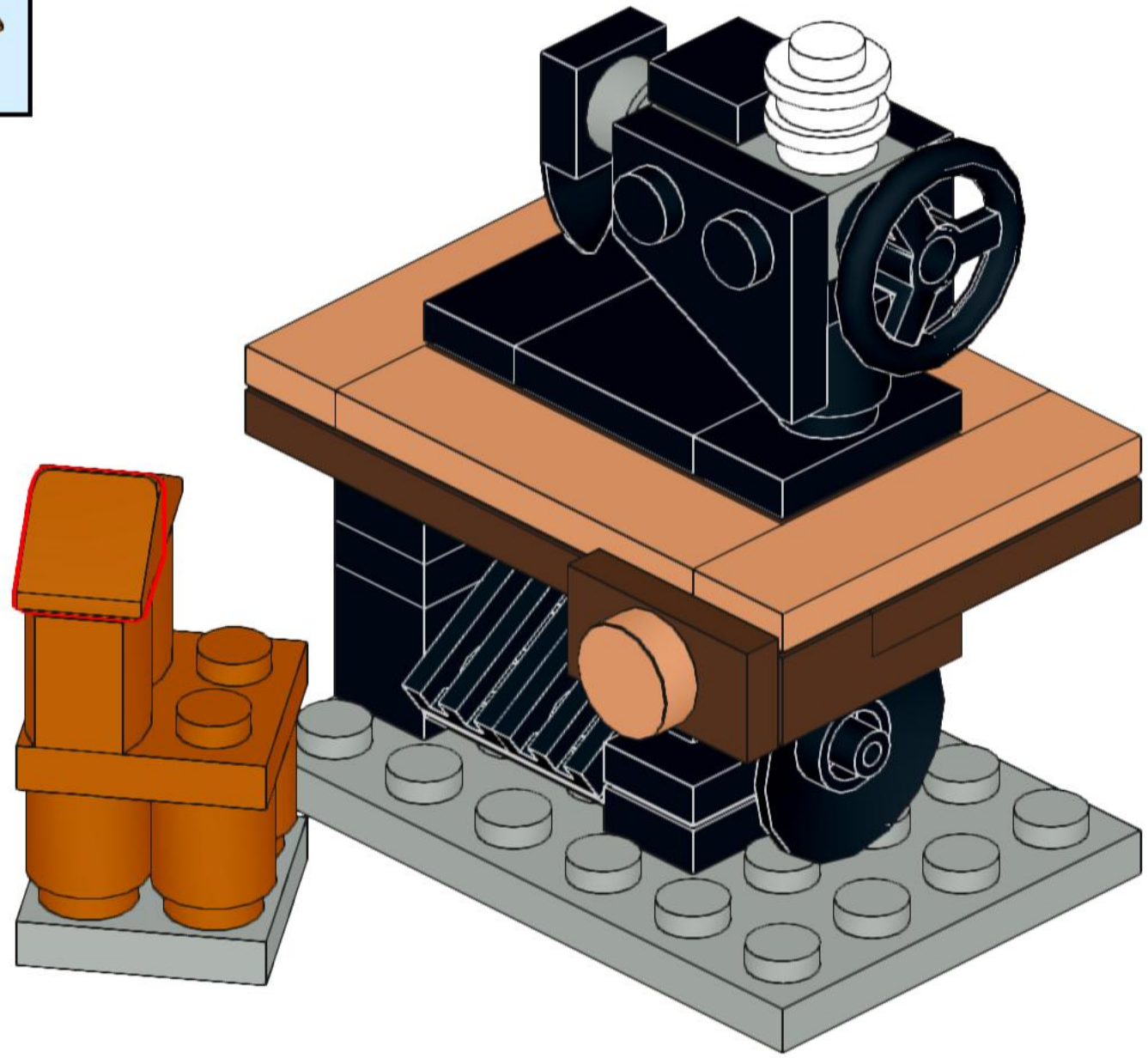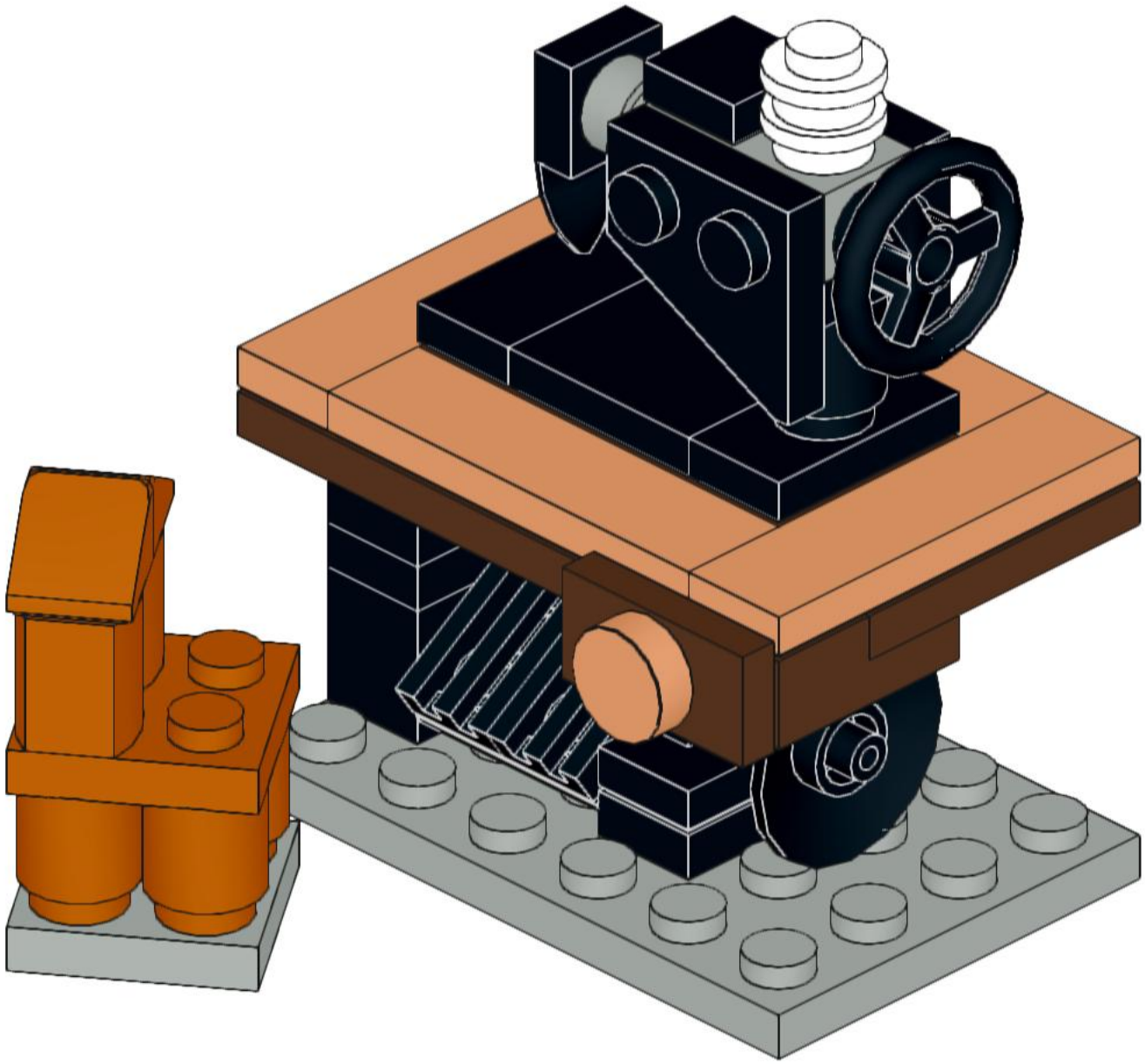
30